Pu3

prodajni pult

dim 350/120/120 cm

lokacija: suvenirnica

količina: 1

POGLED B

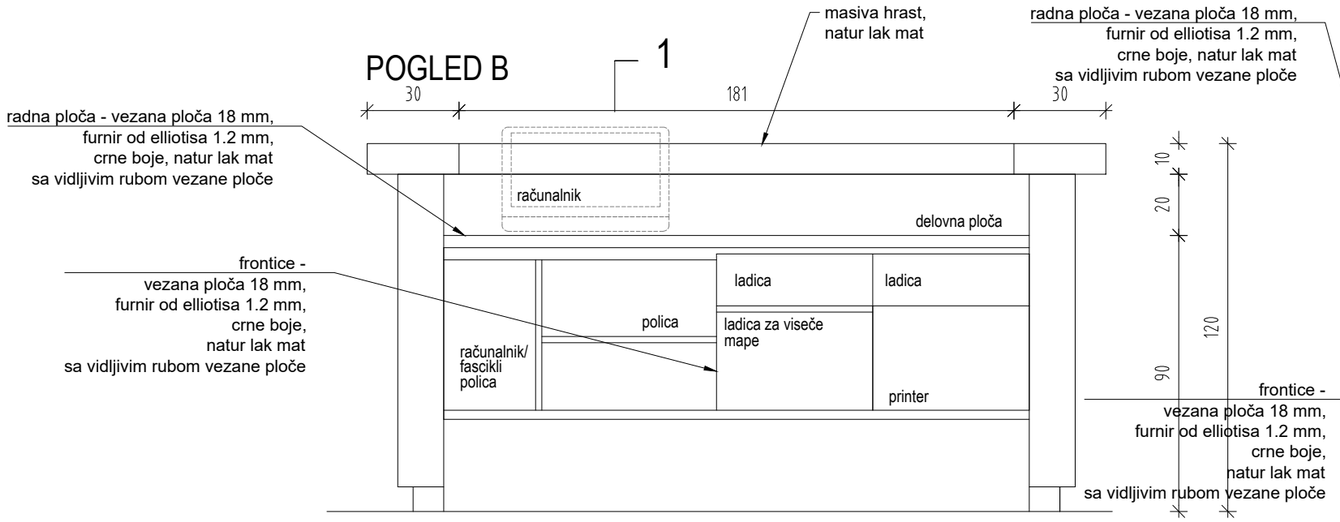

PRESJEK

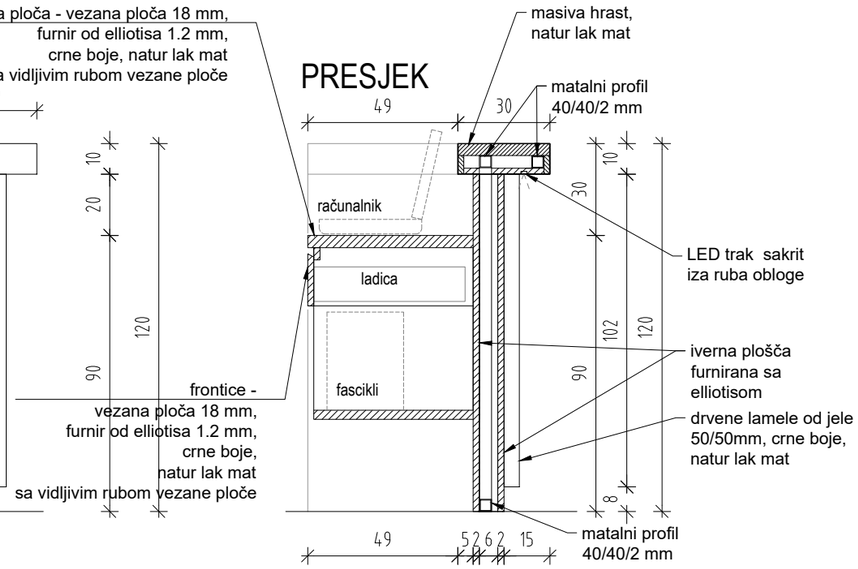

POGLED C

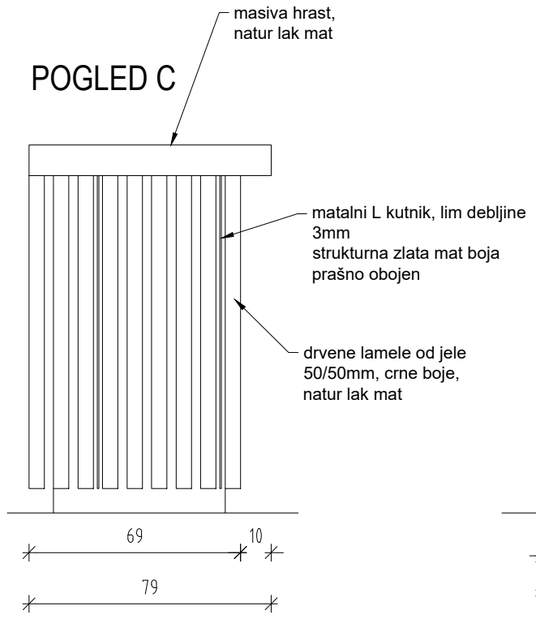

POGLED A

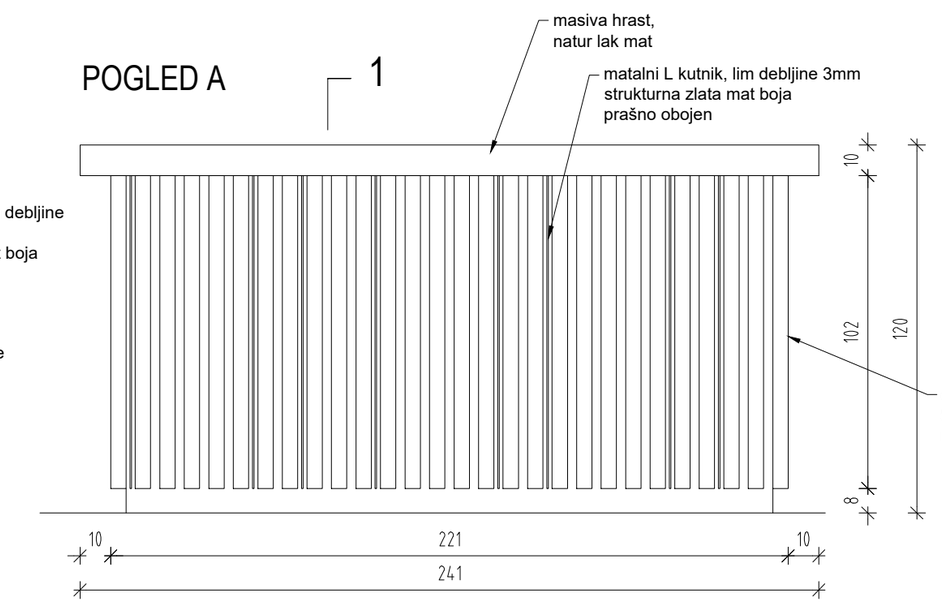

POGLED D

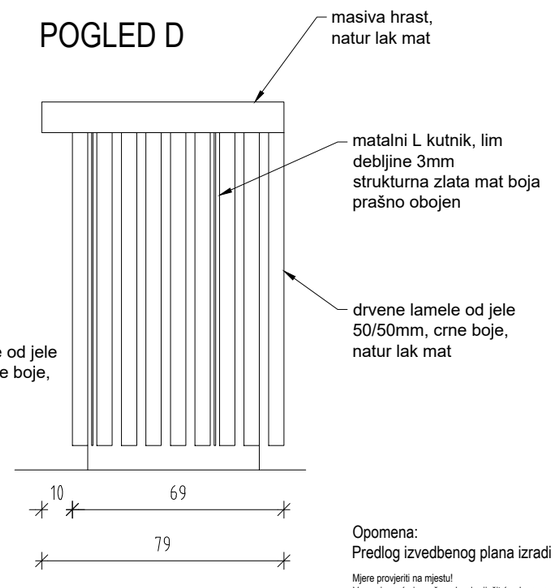

TLOCRT

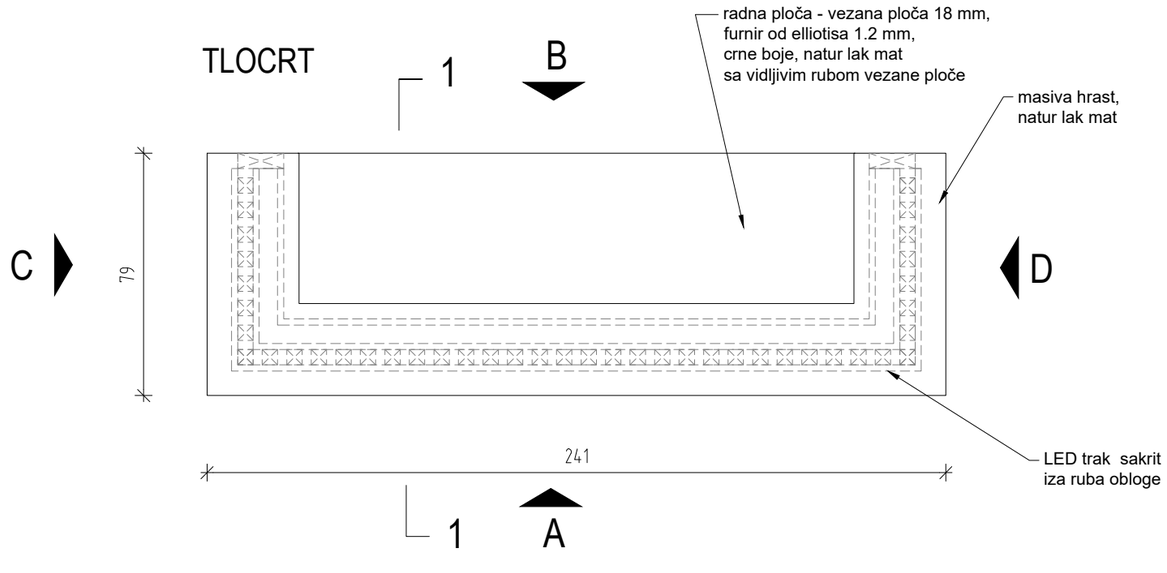

Opomena:
Predlog izvedbenog plana izradi izvođač i potvrdi ga autor opreme!

Mjere provjeriti na mjestu!
Vse nejasnoče i završne obrade riješit će skupa sa projektantom opreme!
Dimenzije prilagoditi stvarnim mjerama!

P PLUS ARHITEKTI,
projektiranje d.o.o.

Vižmarska pot 38
1000 Ljubljana

m: 041 329 851
e: borsich@gmail.com
w: www.pplusarhitekti.com

investitor:	Happy tours, Svetonedeljski breg 2, 10431 Sveta Nedelja
objekt:	Hotel "THE ORCHID PLITVICE"
lokacija objekta:	Ličko Petrovo selo, Hrvatska
vrsta načrta:	NACRT OPREME
broj projekta:	16/2016 - NO
faza projekta:	PZR
odgovorni voditelj projekta:	Primož Boršič, mag. inž. arh.
suradnica:	Karmen Leber Hohkraut, univ.dipl.inž. arh.
nacrt:	Shema opreme: Prodajni pult Pu3

datum: studeni 2017 mjerilo: 1:20 br.lista: O23

© P PLUS arhitekti. Vse pravice pridržane. Spremembe ali uporaba dela projekta ali celote je možna samo s pisnim dovoljenjem avtorjev.